Parker Ger. Reduzierung,Typ GR, SR, 16x12 mm,kpl,, ST Zn

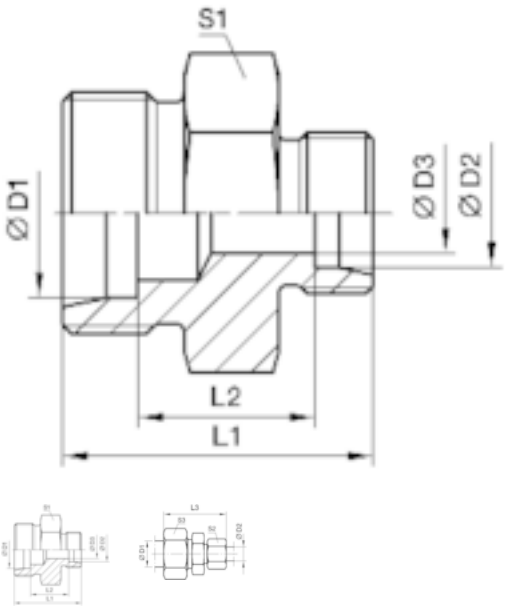

Article number
8B9688965

Weight in kg
0

Customs number
73079290

Material
Stahl

Güte
ST Zn

Baureihe
Schwere Reihe

Rohraußendurchmesser
16 mm

Rohraußendurchmesser_2
12 mm

Ausführung Verschraubung
Komplett inkl. aller Einzelteile

Product details

Gerade Reduzierung - EO 24° Anschluss Typ GR

Oberfläche	Cr(VI)-frei
Maß S2	24 mm
Material	Stahl
Bestellzeichen	GR
Ausführung Verschraubung	Komplett inkl. aller Einzelteile
Maß S3	30 mm
Lieferzustand	Komplett, mit Mutter und Ring
Maß L1	36 mm
Rohraußendurchmesser_2	12 mm
Güte	ST Zn

Keller & Kalmbach GmbH & Co. KG • Siemensstraße 19 • 85716 Unterschleißheim • + 49 (0) 89 / 83 95 0 • info@keller-kalmbach.com www.keller-kalmbach.de

Baureihe	Schwere Reihe
Maß D3	8 mm
Maß s1	27 mm
Maß L2	20 mm
Maß L3	54 mm
Rohraußendurchmesser	16 mm
PN bar	630

Product variants

Rohraußendurchmesser_2 (mm)	12
Ausführung Verschraubung	
Komplett inkl. aller Einzelteile	•
Nur Körper ohne Mutter, Ring, Dichtungen oder andere Teile	•

Keller & Kalmbach GmbH & Co. KG • Siemensstraße 19 • 85716 Unterschleißheim • + 49 (0) 89 / 83 95 0 • info@keller-kalmbach.com www.keller-kalmbach.de