Parker Ger. Schottstutzen,Typ SV, LR, 28 mm,kpl,, ST Zn

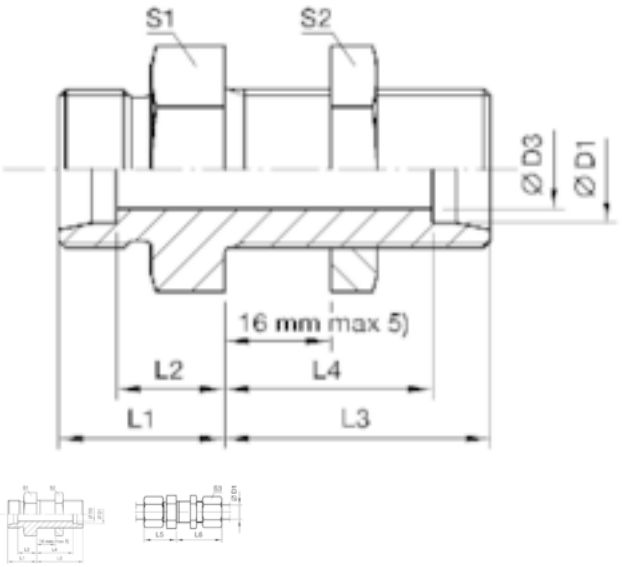

Article number
8B8498121

Weight in kg
0

Customs number
73079910

Material
Stahl

Güte
ST Zn

Bestellzeichen
SV

Baureihe
Leichte Reihe

Rohraußendurchmesser
28 mm

Ausführung Verschraubung
Komplett inkl. aller Einzel teile

Product details

Gerader Schottstutzen - EO 24° Anschluss Typ SV

Oberfläche	Cr(VI)-frei
Maß S2	46 mm
Maß L4	35.5 mm
Material	Stahl
Bestellzeichen	SV
Ausführung Verschraubung	Komplett inkl. aller Einzelteile
Maß S3	41 mm
Norm	Parker SV
Lieferzustand	Komplett, mit Mutter und Ring
Maß L1	26 mm

Keller & Kalmbach GmbH & Co. KG • Siemensstraße 19 • 85716 Unterschleißheim • + 49 (0) 89 / 83 95 0 • info@keller-kalmbach.com www.keller-kalmbach.de

Maß L6	52 mm
Güte	ST Zn
Baureihe	Leichte Reihe
Maß L5	35 mm
Maß D3	24 mm
Maß s1	41 mm
Maß L2	18.5 mm
Maß L3	43 mm
Rohraußendurchmesser	28 mm
PN bar	250

Product variants

Rohraußendurchmesser (mm)	6	8	10	12	15	18	22	28	35	42
Ausführung Verschraubung										
EO-2 komplett inkl. aller Einzelteile	•	•	•	•	•	•	•	•	•	•
Komplett inkl. aller Einzelteile	•	•	•	•	•	•	•	•	•	•
Ohne Mutter und Ring, aber einschl. aller anderen Teile, wie z.B. Dichtungen	•	•	•	•	•	•	•	•	•	•

Keller & Kalmbach GmbH & Co. KG • Siemensstraße 19 • 85716 Unterschleißheim • + 49 (0) 89 / 83 95 0 • info@keller-kalmbach.com www.keller-kalmbach.de