Parker Überwurfmutter,Typ M, SR, 12 mm,X, ST Zn

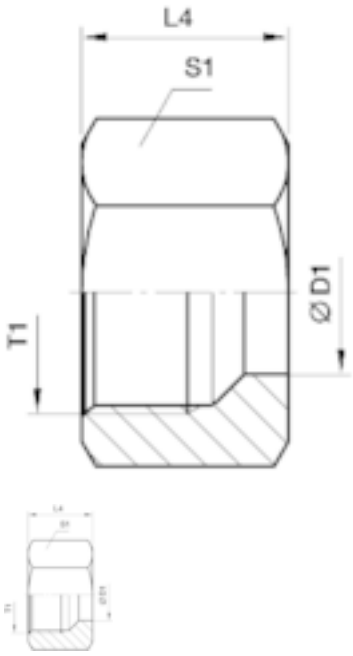

Article number
8B3376539

Weight in kg
0

Customs number
73181699

Material
Stahl

Güte
ST Zn

Baureihe
Schwere Reihe

Rohraußendurchmesser
12 mm

Product details

Überwurfmutter - EO 24° Anschluss Typ M

Oberfläche	Cr(VI)-frei
Maß L4	17.5 mm
Material	Stahl
Bestellzeichen	M
Ausführung Verschraubung	Nur Körper ohne Mutter, Ring, Dichtungen oder andere Teile
Norm	Parker M
Lieferzustand	Nur Körper ohne Mutter, Ring, Dichtungen oder andere Teile
Güte	ST Zn
Maß T1	M 20×1,5
Baureihe	Schwere Reihe
Maß s1	24 mm
Rohraußendurchmesser	12 mm
PN bar	630

Keller & Kalmbach GmbH & Co. KG • Siemensstraße 19 • 85716 Unterschleißheim • + 49 (0) 89 / 83 95 0 • info@keller-kalmbach.com www.keller-kalmbach.de

Product variants

Baureihe	Leichte Reihe	Schwere Reihe	Sehr leichte Reihe
Rohraußendurchmesser (mm)			
4			•
6	•	•	•
8	•	•	•
10	•	•	
12	•	•	
14		•	
15	•		
16		•	
18	•		
20		•	
22	•		
25		•	
28	•		
30		•	
35	•		
38		•	
42	•		

Keller & Kalmbach GmbH & Co. KG • Siemensstraße 19 • 85716 Unterschleißheim • + 49 (0) 89 / 83 95 0 • info@keller-kalmbach.com www.keller-kalmbach.de